CÓDIGO RECINTO: **APO_07**

ESTACIONAMIENTO DE CAMILLAS Y SILLAS DE RUEDA

ÁREA: **6- APOYO GENERAL**

DISEÑO ARQUITECTÓNICO

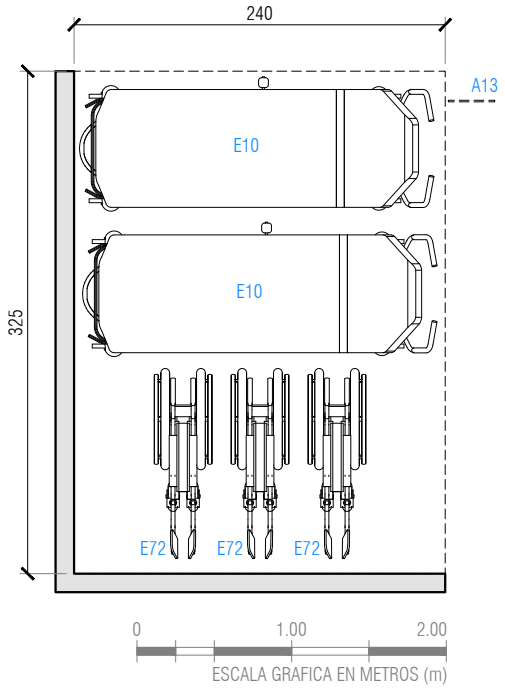

SIMBOLOGÍA

A13	Señalética con nombre y n° de recinto				
E010	Camilla de transporte				
E072	Silla de ruedas				

O A V S Gases Clínicos	Enchufe simple	Enchufe doble	Punto de datos	Botón de pánico	Botón de Paro	Interruptor
CPI - Porta inst.	Enchufe RX	Arranque eléct.	Llamado enferm.	Arranque c. débil	Intercomunicador	Luz de aviso color

ALTURA DE INSTALACIONES

a: 0,3m +N.P.T b: 1,0m +N.P.T c: 1,5m +N.P.T d: 1,6m +N.P.T e: 1,8m +N.P.T f: 2,2m +N.P.T g: a cielo h: en mueble i: a piso

GENERALES

Largo m:	3,25	Superficie m²:	8
Ancho m:	2,4	Ocupación (Cantidad de personas):	0
Alto m:	variable	Escala:	Sin escala

DESCRIPCIÓN

Área de estacionamiento de camillas y sillas de rueda.

APO_07 ESTACIONAMIENTO DE CAMILLAS Y SILLAS DE RUEDA

NORMATIVA ESPECÍFICA

- Decreto N°58 Norma Técnica Básica de Autorización Sanitaria para Establecimientos de salud.
- ASHRAE 170 - 2013 Ventilación de instlaciones de atención médica
- UNE-EN 12464-1:2012 Iluminación de los lugares de trabajo Parte 1: Lugares de trabajo interiores

REVESTIMIENTOS DEL RECINTO

Muros	Pintura de asepsia media	**Encuentro Muro Piso**	Vinílico rígido
Pisos	Piso vinílico/ caucho	**Cielos**	Fijo - Pintura de asepsia media
Encuentro Muro Cielo	Sin condiciones específicas	**Otros**	Sin condiciones específicas

REQUERIMIENTOS DE INSTALACIONES

SANITARIAS	**A.Pot.Fría**	No	TÉRMICAS Y VENTILACIÓN	**Tipo de Ventilación**	NR	ELÉCTRICO Y CD	**Enchufes 10/16A**	No
	A.Pot.Caliente	No					**Enchufes trifásicos**	No
	Alcantarillado	No		**Presión**	NR		**Señal dato IP**	No
	Aguas tratadas	No		**Cambios aire exterior por hora (mín)**	NR		**Otra corriente débil**	No
ILUMINACIÓN	**Iluminancia general lux**	200						No
	Índice rendimiento cromático CRI	≥80		**Cambios aire por hora totales (mín)**	NR	GAS CLÍNICO	**Oxígeno**	No
							Vacío	No
	Temperatura color K	4000 - 5000		**Temperatura °C**	NR		**Aire Comprimido**	No
	Deslumbramiento UGR	22		**Humedad %**	NR		**Otros**	No
ILUMINACIÓN NATURAL		NR		**Filtro principal**	NR	**Correo Neumático**		No

DATOS REFERENCIALES PARA LA COORDINACIÓN DE INSTALACIONES DE EQUIPAMIENTO

Cód.	Eléctrico				Sanitario					Clima y Vent.			Gases clínicos e industriales							Corr.Déb.	Anclaje/ Refuerzo
	Toma	A	V	W o KVA	AF	AC	D	AT	OI	BTU/h	Ext	4V	O_2	CO_2	N_2O	N_2	AM	AI	Vacio	Dato	

A	Corriente	AF	Agua fría	AT	Agua tratada	BTU/h	E. disipada	O_2	Oxígeno	N_2	Nitrógeno
V	Voltaje	AC	Agua caliente	OI	Osmosis inversa	Ext	Extracción	CO_2	D. de carbono	AM	Aire medicinal
W/ KVA	Potencia	D	Desagüe			4V	Ext. 4 vientos	N_2O	Óxido nitroso	AI	Aire industrial

CONSIDERACIONES ESPECÍFICAS DE ARQUITECTURA E INSTALACIONES

- Este recinto se debe configurar de manera integrada con las circulaciones (espacio abierto sin puerta)

CONSIDERACIONES ESPECÍFICAS DE EQUIPAMIENTO

VERSIÓN FICHA

VERS.	DESCRIPCIÓN	FECHA
01	Guía de diseño para establecimientos hospitalarios de mediana complejidad	nov.2019